MKH 30 P 48

Mikrofone | MKH-Kondensatormikrofone

Art.-Nr. 002872

Allgemeine Beschreibung

Der symmetrische Wandleraufbau des Achtermikrofons MKH 30 bedingt einen ungewöhnlich weiten und ebenen Frequenzgang. Es eignet sich besonders für Solisten und kleine Instrumentengruppen und dient als S-Mikrofon für MS-Stereoaufnahmen. Als Stützmikrofon ermöglicht es eine sehr wirksame Ausblendung benachbarter Klangquellen.

Das abgebildete Kabel gehört nicht zum Lieferumfang.

Merkmale

- Besonders symmetrische und frequenzunabhängige Richteigenschaften
- Extrem niedriges Eigenrauschen
- Extrem niedrige Verzerrungen durch symmetrische Wandlertechnik
- Symmetrisch erdfreier Ausgang ohne Übertrager
- Schaltbare Vordämpfung und Naheffektkompensation
- Leichtmetallgehäuse, schwarz eloxiert
- Lieferumfang: 1 MKH 30, 1 Schwinghalterung MZS 80, 1 Nahbesprechungs- und Windschutz MZW 41

Empfohlenes Zubehör

Batterieadapter MZA 14 P 48 U	Art.-Nr. 002960
Tischfuß	
MZT 441	Art.-Nr. 000799
MZT 100	Art.-Nr. 001883
Doppelklammer MZD 30, für MS-Stereofonie	Art.-Nr. 002990
Schwinghalterung MZS 80	Art.-Nr. 003685
Windschirm MZW 41, grau	Art.-Nr. 029681
Besprechungsschutz MZP 40	Art.-Nr. 003132
Schwinghalterung Set MZS 20-1	Art.-Nr. 003609
Windschutzkorb MZW 20-1	Art.-Nr. 003606
Windschutzhülle MZH 20-1	Art.-Nr. 003610

Technische Daten

Richtcharakteristik	Acht
Übertragungsbereich	40 - 20.000 Hz
Freifeldleerlauf-Übertragungsfaktor (1 kHz)	25 (8) mV/Pa ± 1dB
Nennimpedanz	150 Ω
Min. Abschlussimpedanz	1000 Ω
Ersatzgeräuschpegel	
A-bewertet (DIN IEC 651)	13 (19) dB
CCIR-bewertet (CCIR 468-3)	22 (28) dB
Grenzschalldruckpegel	134 (142) dB bei 1 kHz
Speisespannung	Phantom 48 ± 4 V
Speisestrom	2 mA
Abmessungen in mm	Ø 25 x 174
Gewicht	ca. 110 g

Klammerwerte gelten bei geschalteter Vordämpfung (-10 dB)

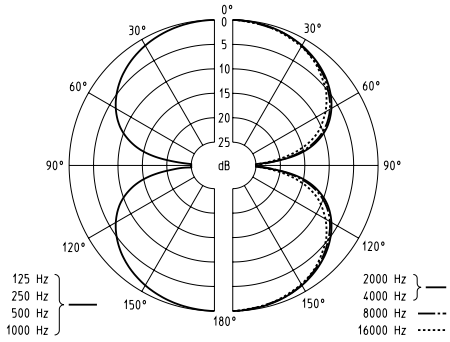

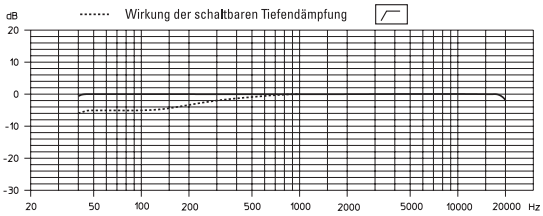

Ausschreibungstext

Studio-Richtmikrofon mit Achtercharakteristik, schaltbarer Naheffektkompensation und schaltbarer Vordämpfung. Übertragungsbereich 40 Hz - 20.000 Hz, Freifeldleerlauf-Übertragungsfaktor 25 (8) mV/Pa ± 1dB bei 1 kHz, Nennimpedanz 150 Ω, min. Abschlussimpedanz 1000 Ω, Ersatzgeräuschpegel A-bewertet 13 (19) dB, CCIR-bewertet 22 (28) dB, Grenzschalldruckpegel 134 (142) dB bei 1 kHz, Phantomspeisung 48 ± 4 V, Speisestrom 2 mA, Abmessungen Ø 25 x 174 mm, Gewicht ca. 110 g. Die Klammerwerte gelten bei geschalteter Vordämpfung (-10 dB).